CANCELLETTO CON USCITA DI EMERGENZA

Il **Portello PR-277** è una barriera costituita da due colonne di sezione circolare e da un pannello di cristallo, fissato ad uno delle due colonne che fa da cerniera.
Il pannello è tenuto chiuso da una serratura a chiave o con maniglione antipanico. Tutti i componenti sono progettati e realizzati in Italia direttamente dalla casa produttrice. Il portello viene utilizzato per chiudere un varco pedonale e si apre a seguito di una pressione sul maniglione antipanico di emergenza con chiave.



CARATTERISTICHE TECNICHE

La struttura interna di sostegno è realizzata con un tubo e profilati di acciaio di grosso spessore protetti da ruggine con trattamento galvanico di cataforesi , con spessore di protezione superiore a 25 micron.
La struttura esterna è in acciaio inox AISI 304, di spessore 30 decimi di mm satinato.
La barriera è realizzata in cristallo temperato di spessore 8 mm, con gli spigoli arrotondati.
Premendo la barra di emergenza del maniglione antipanico o aprendo la serratura con chiave (optional), si libera l'anta vetrata per la completa apertura manuale con un angolo di 90° fino ad una battuta interna.
Il portello PR-277 ha come accessorio la possibilità di rilevazione dello stato aperto-chiuso con apposito contatto magnetico.
Il portello essendo del tutto meccanico non è condizionato da mancanza di corrente.
Non necessita di manutenzione ordinaria, ad esclusione del maniglione antipanico che deve essere verificato come prescritto dalla normativa.
Il portello lascia un varco libero in larghezza di 1200 mm.

CANCELLETTO CON USCITA DI EMERGENZA

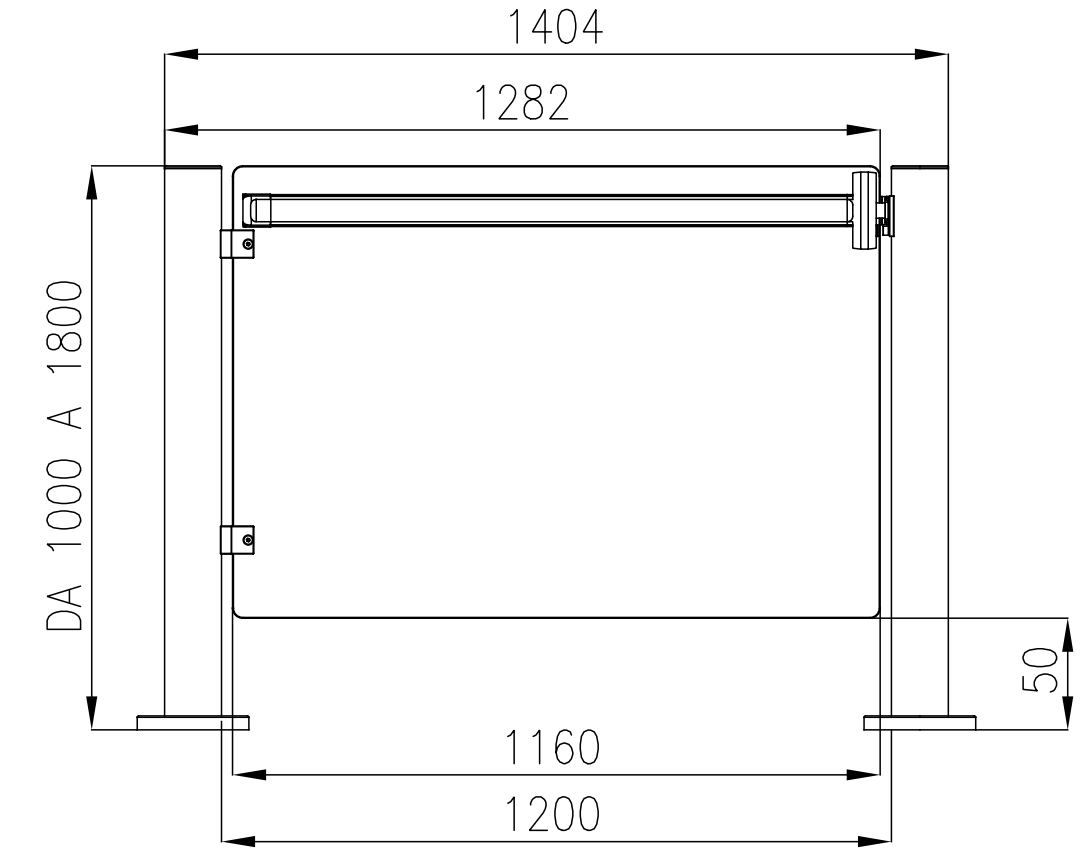

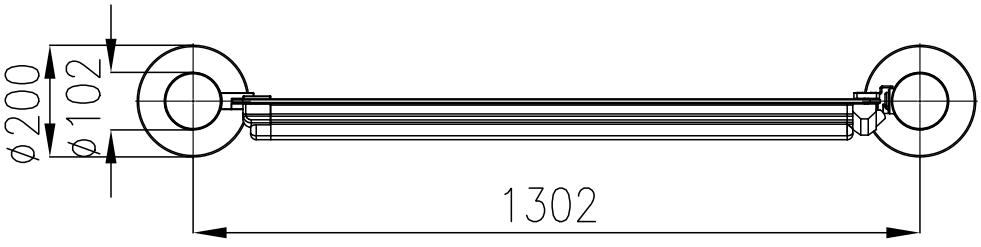

SAIMA SICUREZZA SPA - INDICATORE 60/G - 52100 AREZZO - ITALY
tel. +39 0575 9291 - fax +39 0575 987097 - sicurezzaexport@saimanews.com - www.saimasicurezza.com